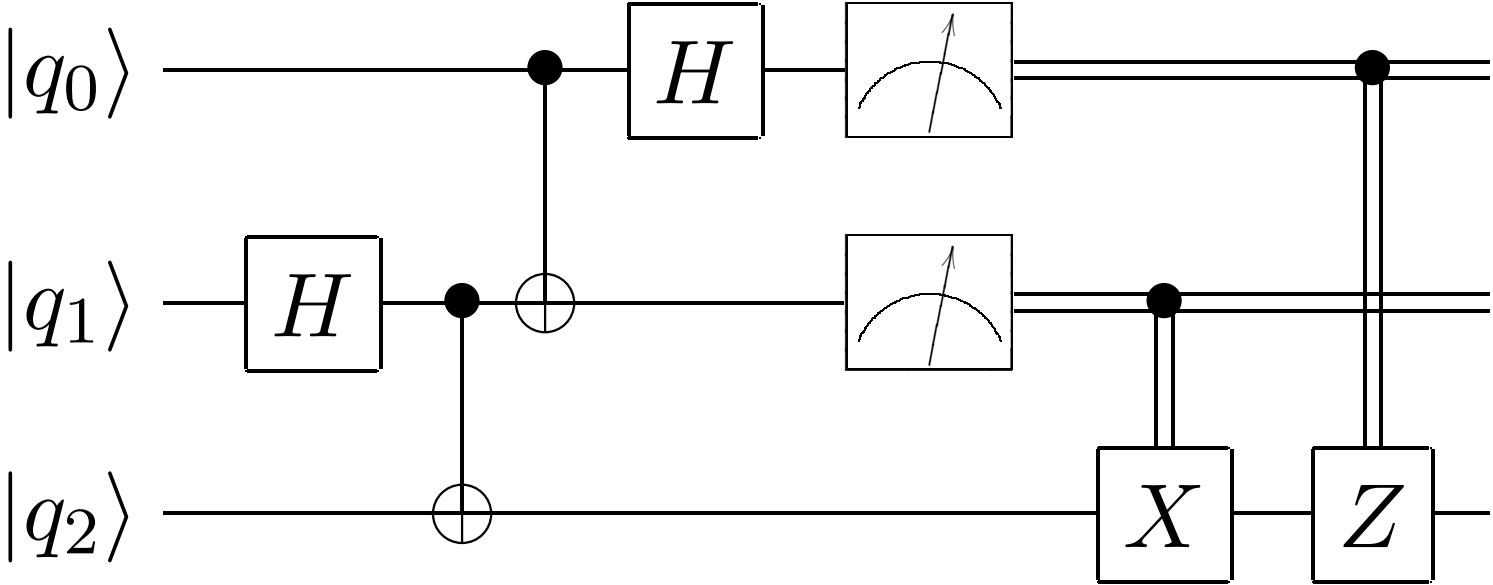
$|q_0\rangle$
$|q_1\rangle$
$|q_2\rangle$
H
H
X
Z